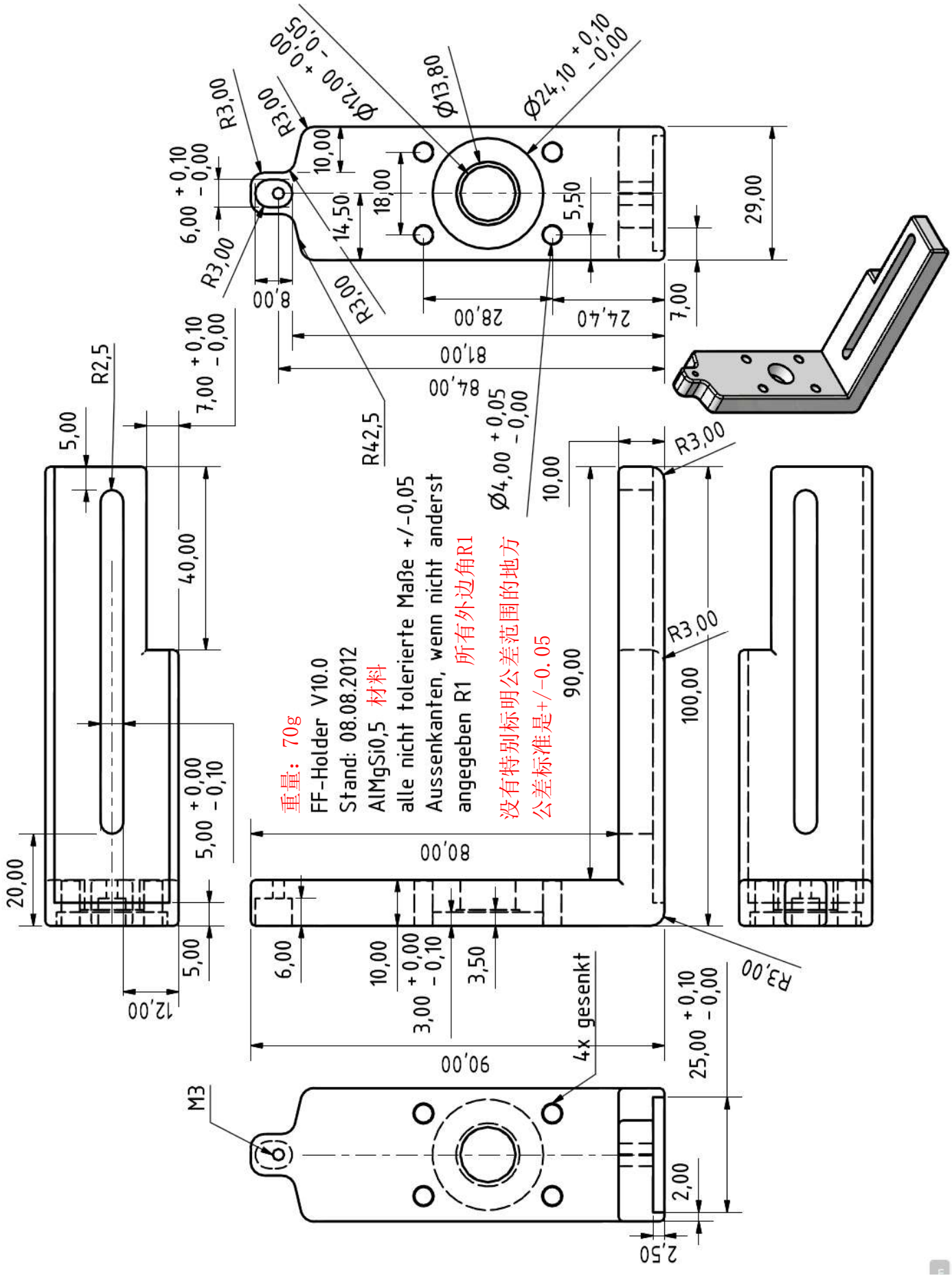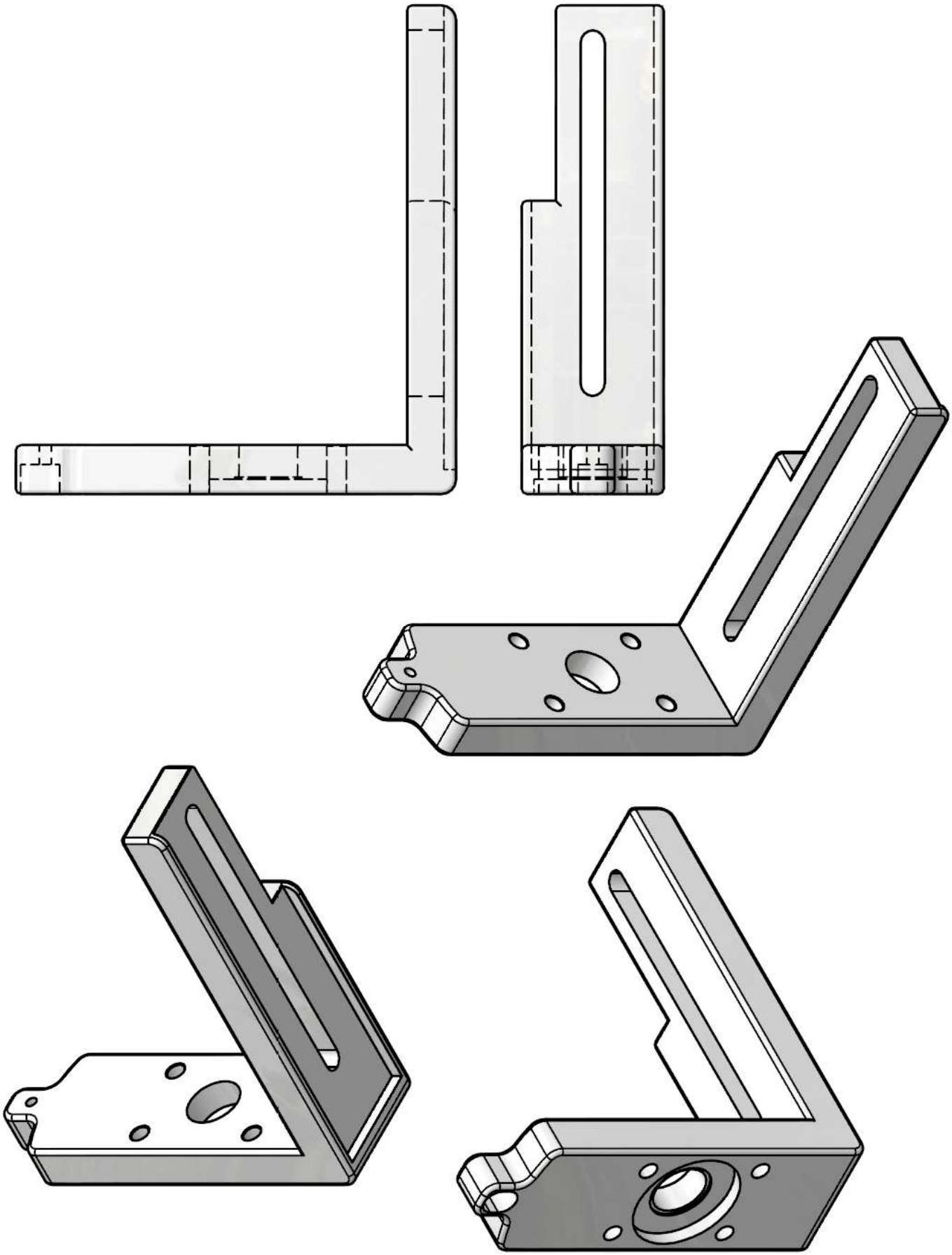
重量：70g
FF-Holder V10.0
Stand: 08.08.2012
AlMgSi0,5 材料
alle nicht tolerierte Maße +/-0,05
Aussenkanten, wenn nicht anderst
angegeben R1 所有外边角R1
没有特别标明公差范围的地方
公差标准是+/-0.05
4x gesenkt
M3
R3,00
R2,5
R42,5
Ø12,00 +0,00 -0,05
Ø13,80
Ø24,10 +0,10 -0,00
Ø4,00 +0,05 -0,00
6,00 +0,10 -0,00
7,00 +0,10 -0,00
5,00 +0,00 -0,10
3,00 +0,00 -0,10
25,00 +0,10 -0,00
10,00
14,50
18,00
5,50
29,00
7,00
8,00
28,00
24,40
81,00
84,00
40,00
20,00
12,00
6,00
3,50
90,00
80,00
100,00
2,00
2,50