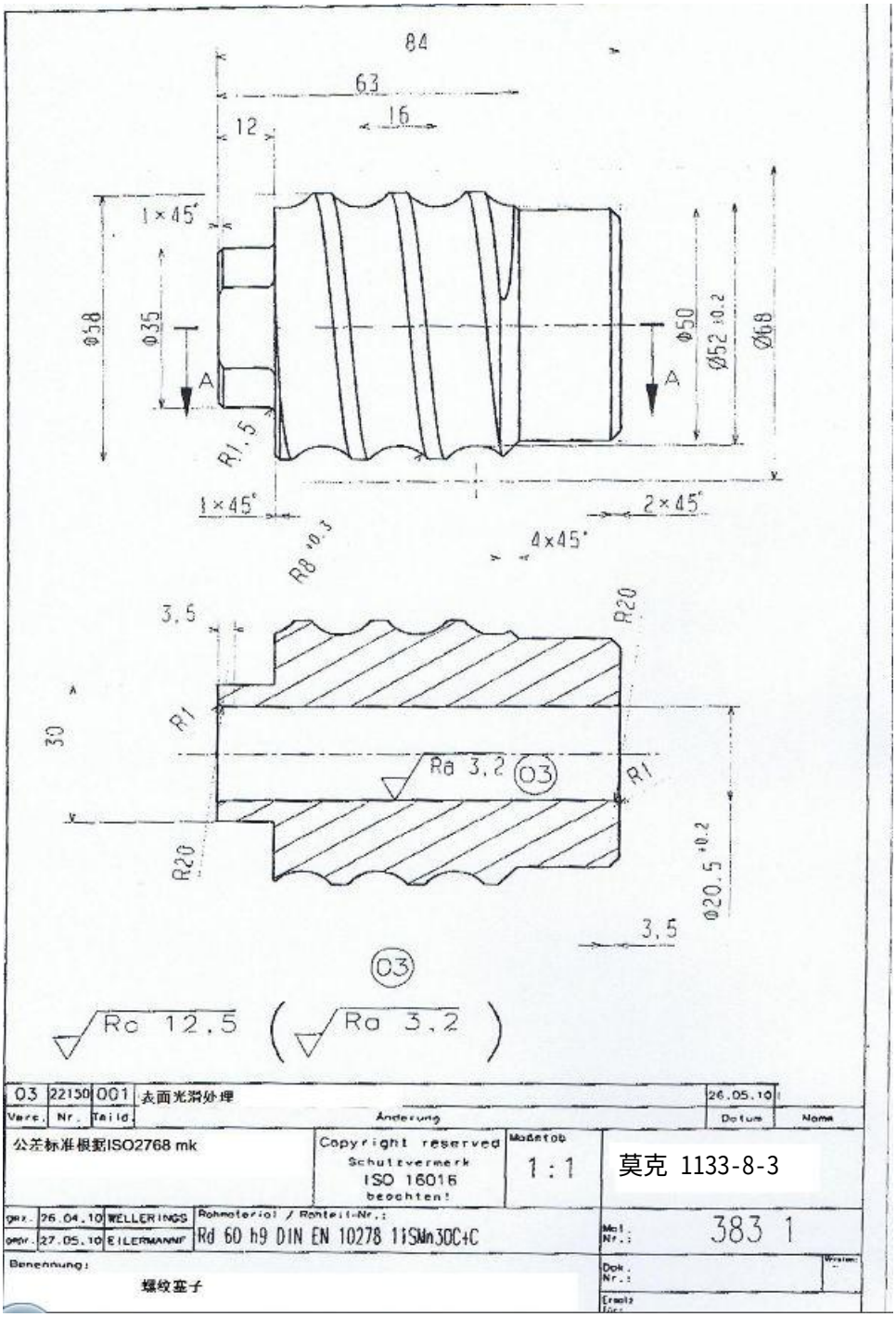
84
63
16
12
1×45°
Ø58
Ø35
A
R1,5
1×45°
R8 ±0,3
4×45°
2×45°
Ø50
Ø52 ±0,2
Ø68
A
3,5
R20
30
R1
Ra 3,2
03
R1
R20
Ø20,5 ±0,2
3,5
03
Ra 12,5
Ra 3,2
03 22150 001 表面光滑处理 26.05.10
Verz. Nr. Teil d. Änderung Datum Name
公差标准根据ISO2768 mk
Copyright reserved
Schutzvermerk
ISO 16016
beachten!
Maßstab
1 : 1
莫克 1133-8-3
gez. 26.04.10 WELLERINGS
geprüft. 27.05.10 EILERMANNF
Rohmaterial / Rohteil-Nr.:
Rd 60 h9 DIN EN 10278 11SMn30C+C
Mat. Nr.: 383 1
Benennung:
螺纹塞子
Dok. Nr.:
Ersatz für: